ILUMAX®
ILUMINACIÓN

DICROICO LED GU10

ESPECIFICACIONES TÉCNICAS

Referencia	Potencia	Flujo Luminoso
1927	6W	500 lm

Grado IP	Angulo de apertura	Temperatura de color	Voltaje y frecuencia	Vida útil
20	40°	Luz Cálida 2700K	110-130V	25.000 Hrs

IRC	Factor de potencia			
>90	>0.7	Ta: -10 a 45°C	GU10	DIMERIZABLE - LUZ GRADUAL +

DESCRIPCIÓN GENERAL

- Dicroico LED con base GU10, Perfecto para todo tipo de estilos tanto en hogares, como en oficinas y comercios, perfecto para resaltar zonas y crear un espacio acogedor.
- Fácil de instalar, repuesto perfecto para bombilla halógena tradicional GU10, Sin transformador.
- Su función dimerizable permite atenuar los niveles de iluminación, ajustándose a los diferentes ambientes que necesite .

ESTRUCTURA Y DIMENSIONES

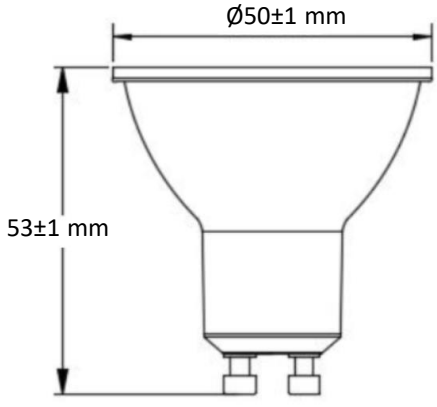

INFORMACIÓN FOTOMÉTRICA

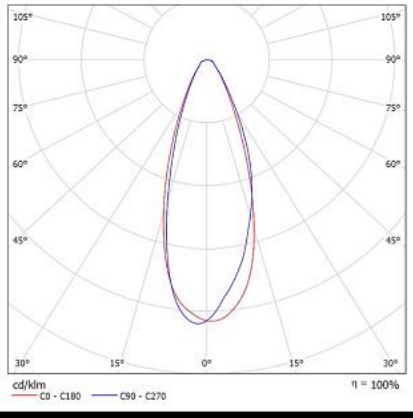

SEDE CALI
Carrera 35 No. 10 - 532 · Bodega 3 Acopi, vía Cali - Yumbo
Tel: (572) 695 4690 · e-mail: ventas@ilumax.com.co